Presentación

AtoNsys

AYUDAS A LA NAVEGACIÓN

www.atonsys.com.ar

Tabla de contenidos

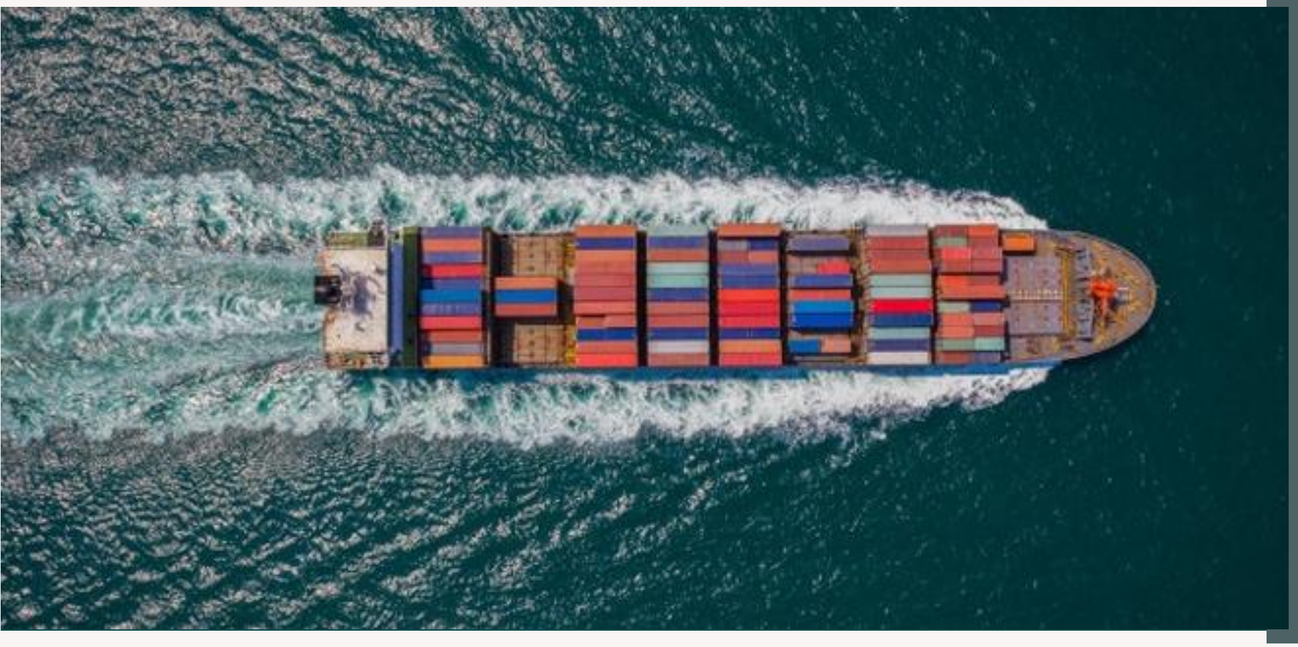

01 Sobre nosotros

02 Linternas

03 Boyas

04 AIS

05 Soluciones completas

06 Iluminación Solar

07 VTS

08 Conclusiones

Sobre nosotros

AtoNsys es una empresa nacional especializada en el suministro de Ayudas a la Navegación. Dedicada a brindar soluciones tecnológicas responsables, seguras y eficaces a la industria marina.
Elegimos tener un papel activo en la selección de los productos a comercializar interpretando los requerimientos de cada cliente.

A partir de una amplia experiencia, variedad de productos y continuo soporte brindado por fabricantes líderes, nuestro papel es encontrar la opción más conveniente. Convencidos que la propuesta cumplirá los requisitos establecidos en una óptima relación costo-beneficio.

Cursos IALA

IALA

CERTIFICADO INTERNACIONAL DE AYUDAS A LA NAVEGACIÓN

Por cuanto:

AtoNsys

AYUDAS A LA NAVEGACIÓN

Ha completado satisfactoriamente el Curso de Capacitación para el Personal Técnico - Nivel 2 - en Sistemas Energéticos en Ayudas a la Navegación, se extiende el presente certificado.

Certificado No: 12-02-16-03
Fecha: 21 de septiembre de 2018

Cro. Marina Valentín Sanz Rodríguez
Director
Servicio de Hidrografía Naval

Ing. Raúl S. Escalante
Director
Academia Hidrovía de Ayudas a la Navegación

ESTE CERTIFICADO SE EXPIDE EN NOMBRE DE IALA WWA Y LA ACADEMIA HIDROVÍA, DE ACUERDO CON LA RECOMENDACIÓN IALA E-141 Y WWA (2.2.3-2.2.2-2.3-2.4-2.5-2.6-2.7.

Hidrovía

IALA

CERTIFICADO INTERNACIONAL DE AYUDAS A LA NAVEGACIÓN

Por cuanto:

AtoNsys

AYUDAS A LA NAVEGACIÓN

Ha completado satisfactoriamente el Curso de Capacitación para el Personal Técnico - Nivel 2 - en Sistemas Luminicos en Ayudas a la Navegación, se extiende el presente certificado.

Certificado No: 12 - 03 - 19 - 02
Fecha: 06 de septiembre de 2019

Cro. Marina Valentín Sanz Rodríguez
Director
Servicio de Hidrografía Naval

Ing. Raúl S. Escalante
Director
Academia Hidrovía de Ayudas a la Navegación

ESTE CERTIFICADO SE EXPIDE EN NOMBRE DE IALA WWA Y LA ACADEMIA HIDROVÍA, DE ACUERDO CON LA RECOMENDACIÓN IALA E-141 Y WWA (2.2.3-2.2.2-2.3-2.4-2.5-2.6-2.7.

Hidrovía

Linternas

Somos representantes oficiales en Argentina y Uruguay de:

Carmanah -- Sabik -- Vega

carmanah®

SABIK
WE SHOW THE WAY

vega
GUIDES THE WAY

Variedad de modelos

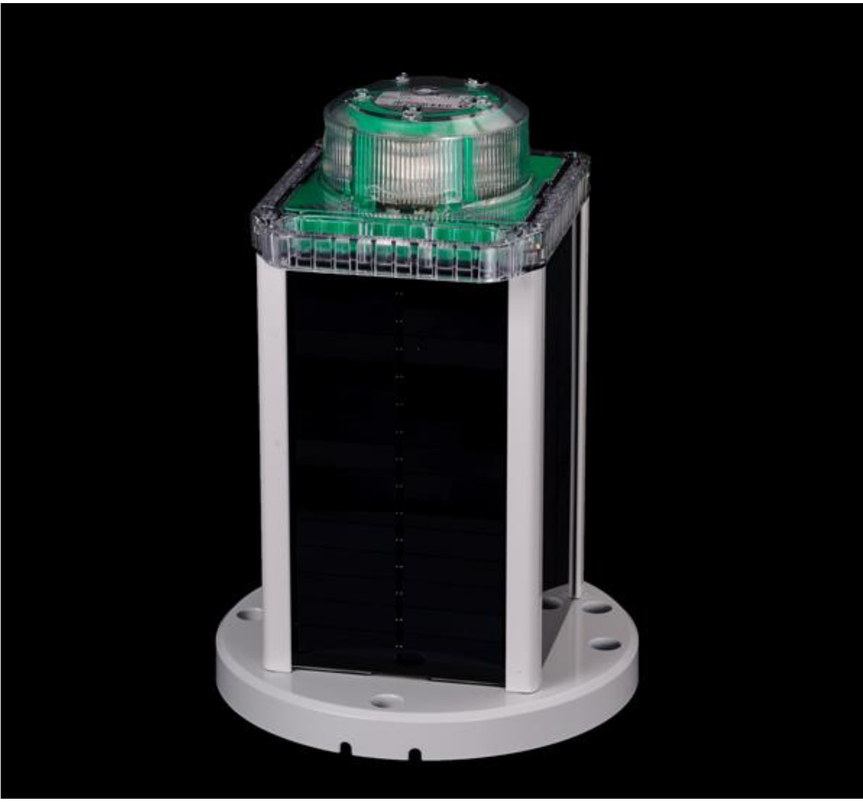

Linterna con paneles solares incluidos

Linterna sin paneles solares incluidos

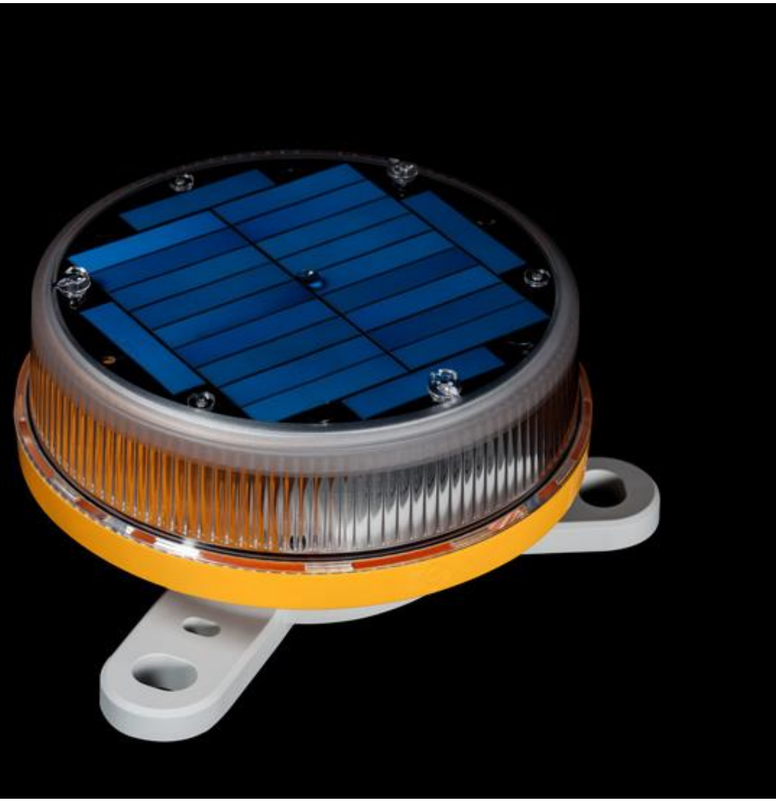

Linterna con paneles solares incluidos y control por Bluetooth

Boyas

Somos representantes oficiales de **Mobilis** y hemos desarrollado **Boyas Nacionales.**

Mobilis

Desarrollo nacional

Boya **Mobilis** fabricación

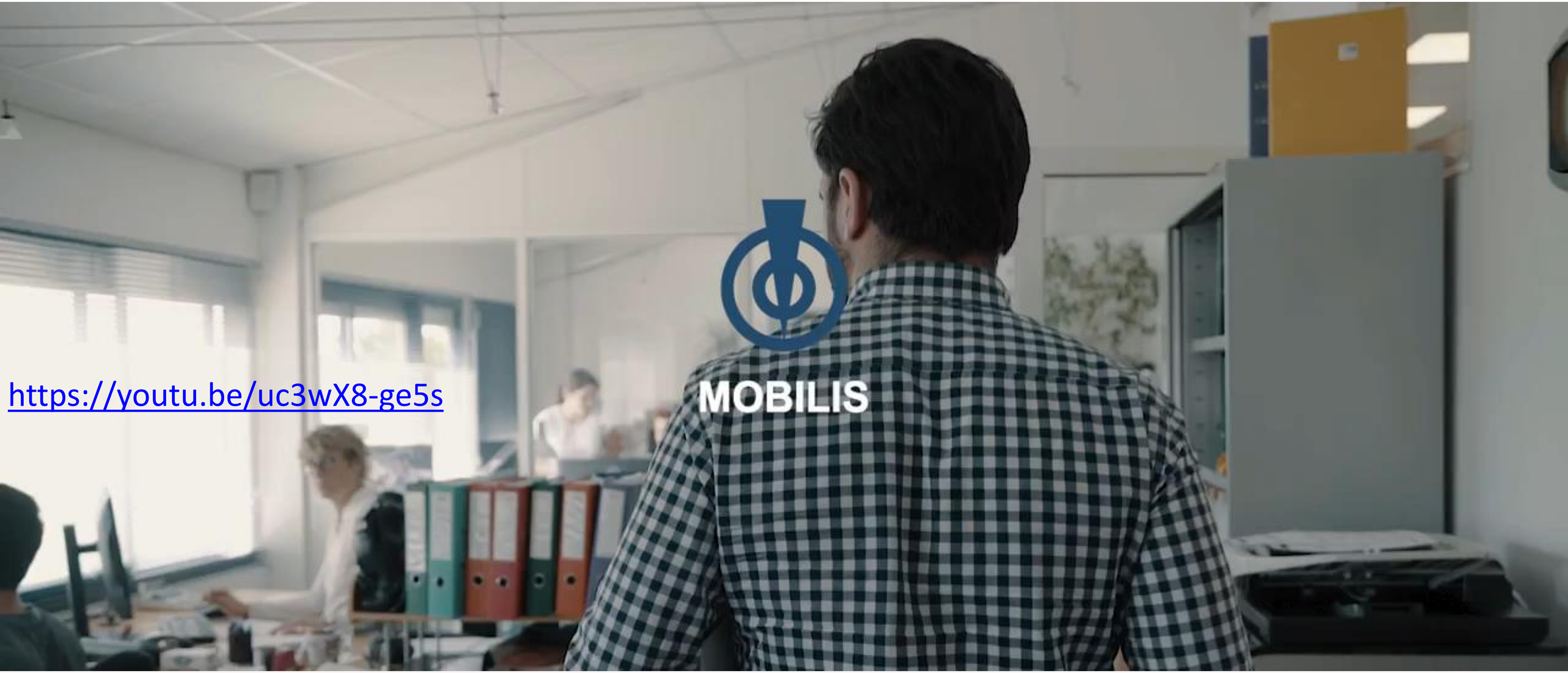

https://youtu.be/uc3wX8-ge5s

Boya **Nacional EN1900**

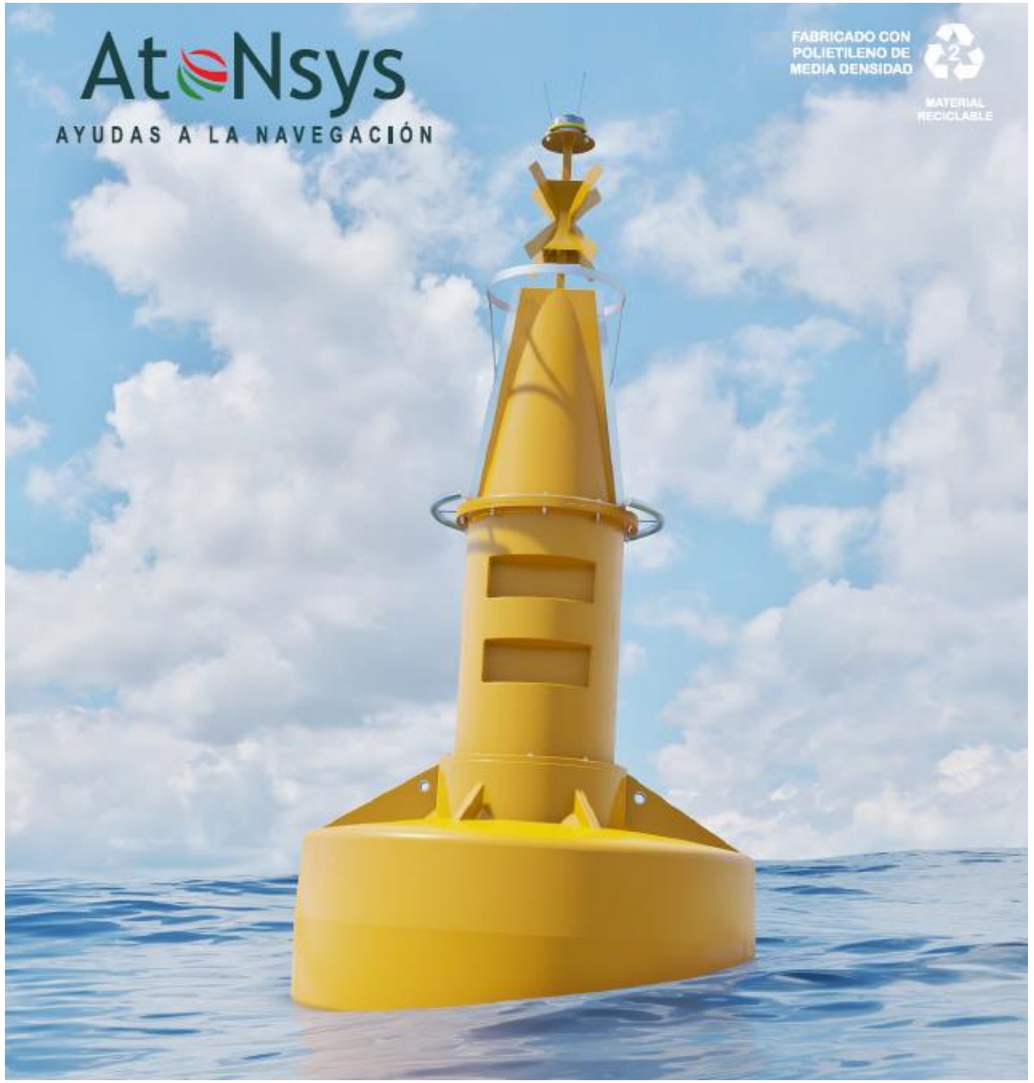

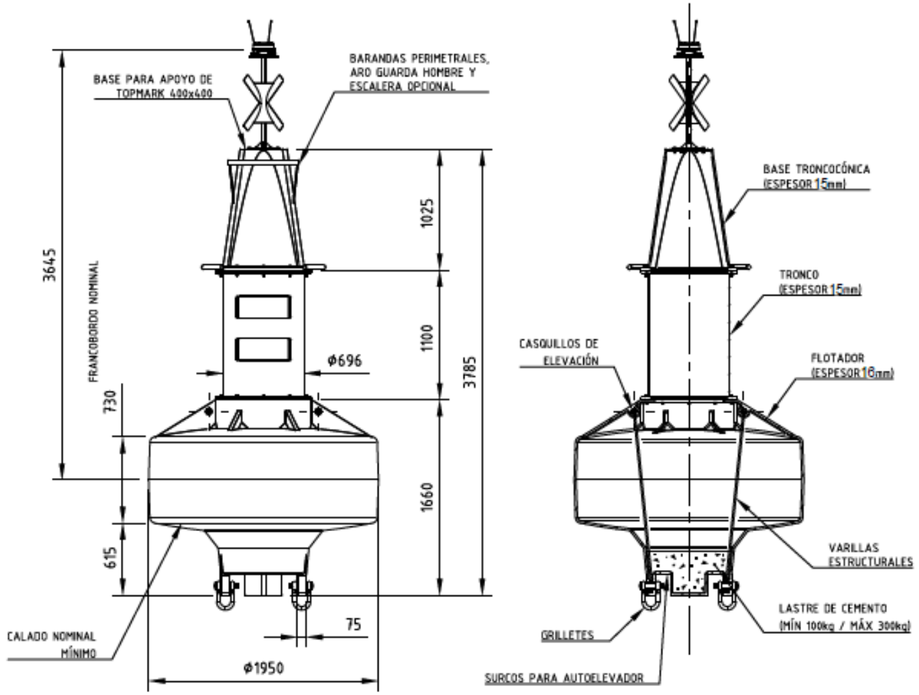

Boya **Nacional EN2400**

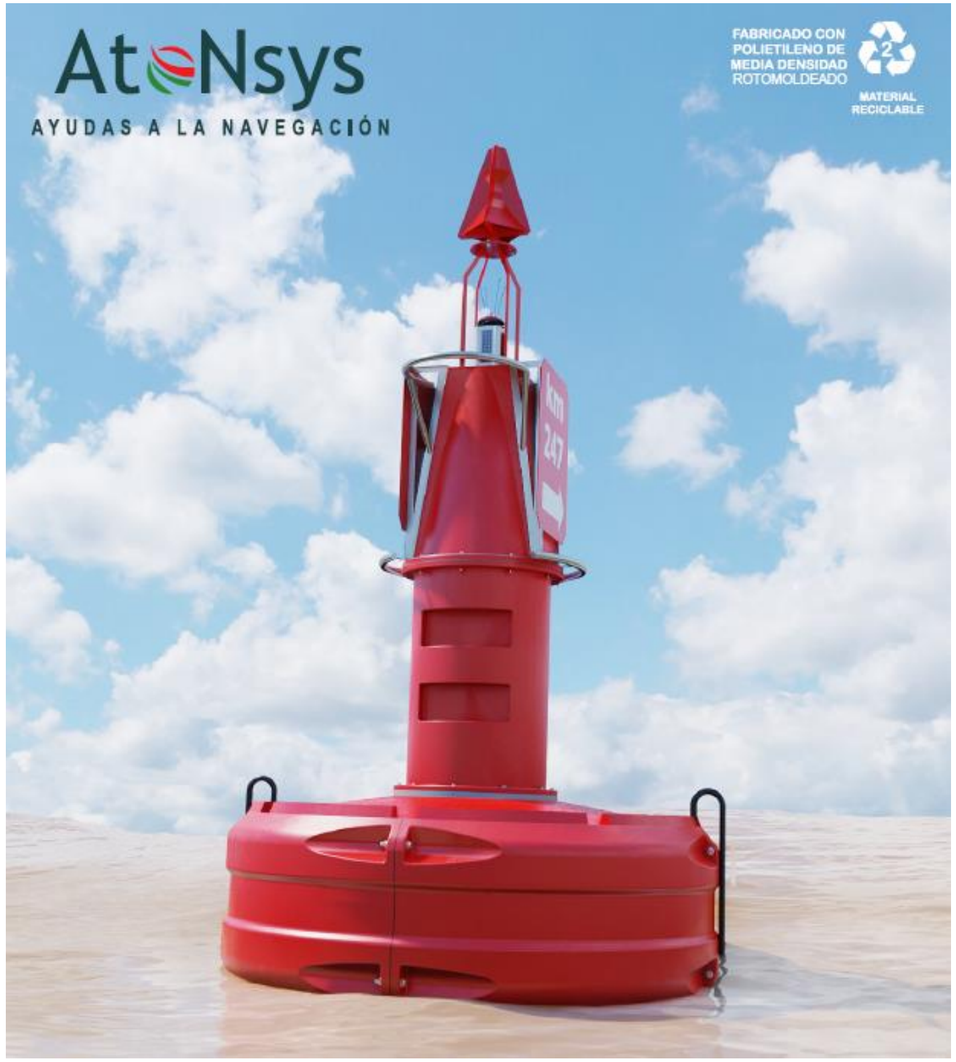

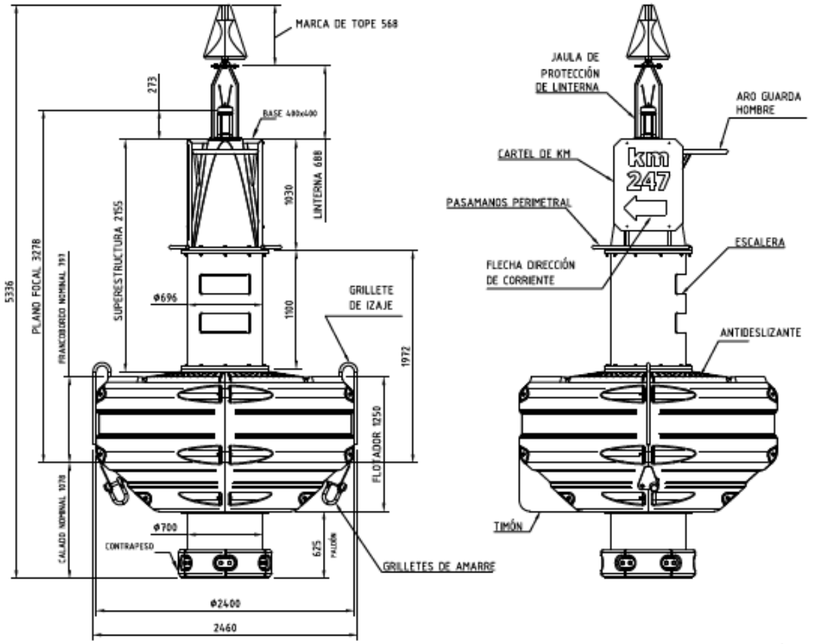

AIS

Somos representantes oficiales de **Amec**

Soluciones completas

Sabik SC 160 I -- Linterna led autónoma

- Alcance hasta 8 MN
- AIS integrado
- Programable con aplicación Bluetooth hasta 50M
- Registro de eventos integrado durante los 365 días
- Estandares IALA

Iluminación Solar

Somos representantes oficiales de **Sunna Design**

www.atonsys.com.ar

Sunna DESIGN

AtoNsys
AYUDAS A LA NAVEGACIÓN

Iluminación Solar

Sunna DESIGN

AtoNsys
AYUDAS A LA NAVEGACIÓN

Iluminación Solar

Gestión inteligente de la iluminación

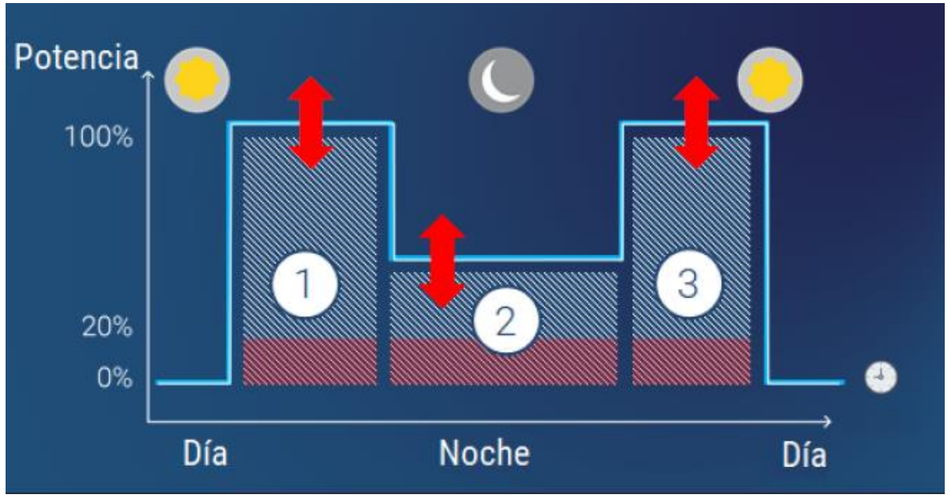

Nivel mínimo de iluminación garantizado.

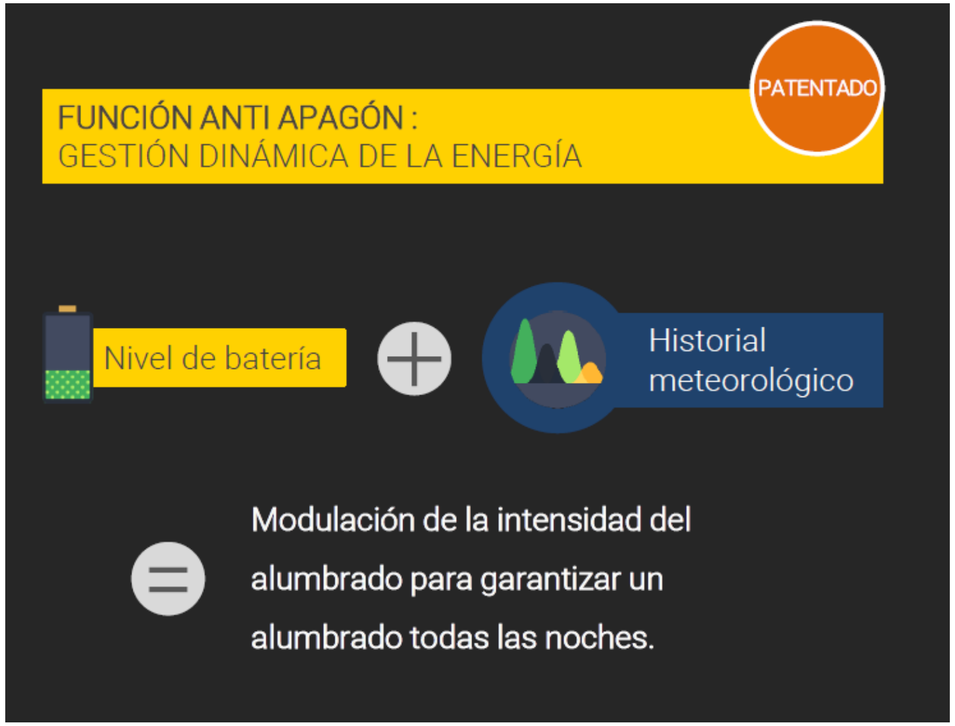

Basado en los datos meteorológicos de los días anteriores y en la energía disponible en la batería, nuestro sistema regula la intensidad de la luz para evitar cualquier apagones.

Iluminación Solar

SUNNAPP: La herramienta conectada para tus proyectos

Sunna DESIGN

AtoNsys
AYUDAS A LA NAVEGACIÓN

Iluminación Solar

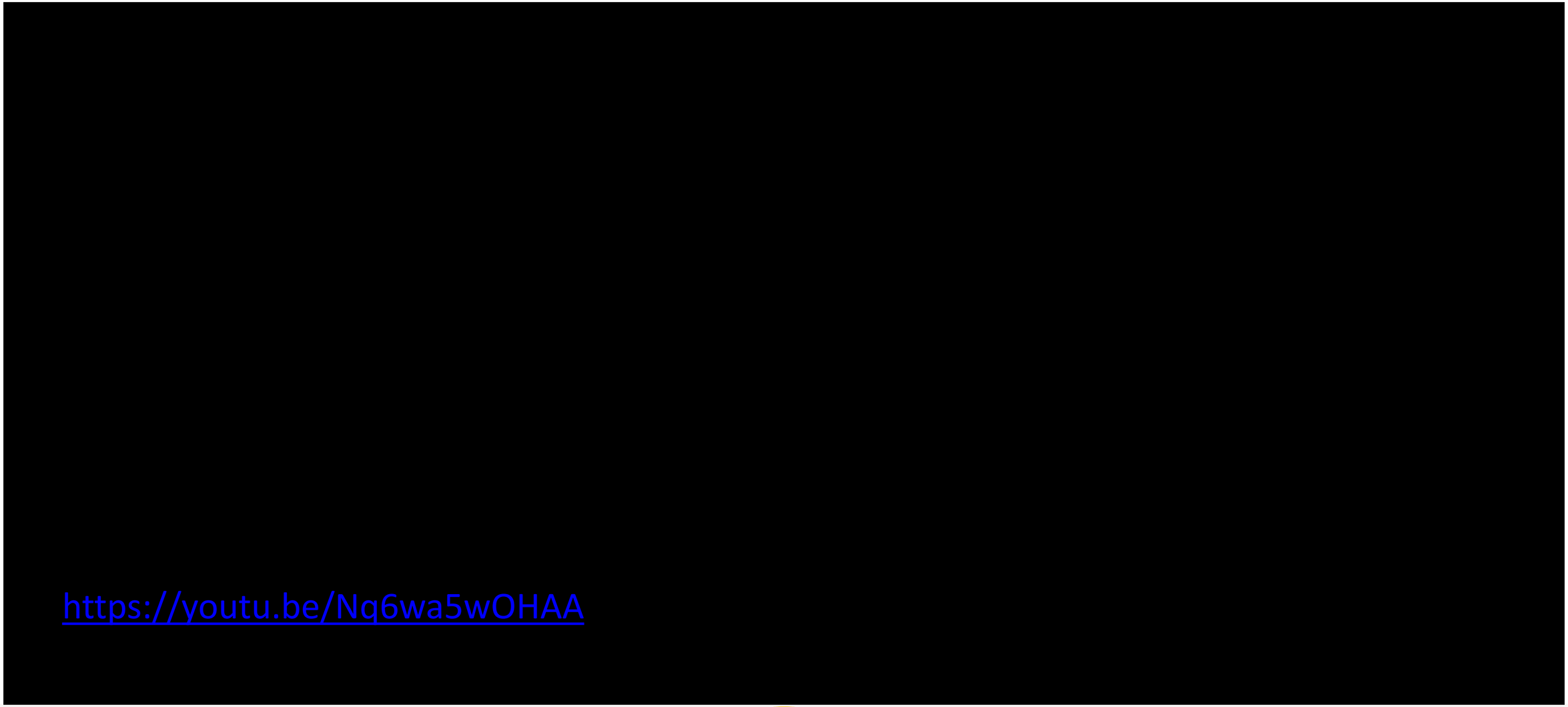

Sunna DESIGN

AtoNsys
AYUDAS A LA NAVEGACIÓN

VTS

Somos representantes oficiales de **Xanatos Marine**

TITAN SENTINEL

- Integra AIS, Satélite, Radar, CCTV, RDF, VHF y Sensores Meteorológicos.
- Cumple con las recomendaciones IALA V-128 y las pautas G-111.
- Ayuda a gestionar la llegada y salida seguras de los buques.
- Integración de datos de sensores precisa y oportuna que elimina las conjeturas.
- Ayuda a aumentar la eficiencia en las actividades diarias.

Conclusiones

AtoNsys
AYUDAS A LA NAVEGACIÓN

Espacio para preguntas y dudas sin resolver
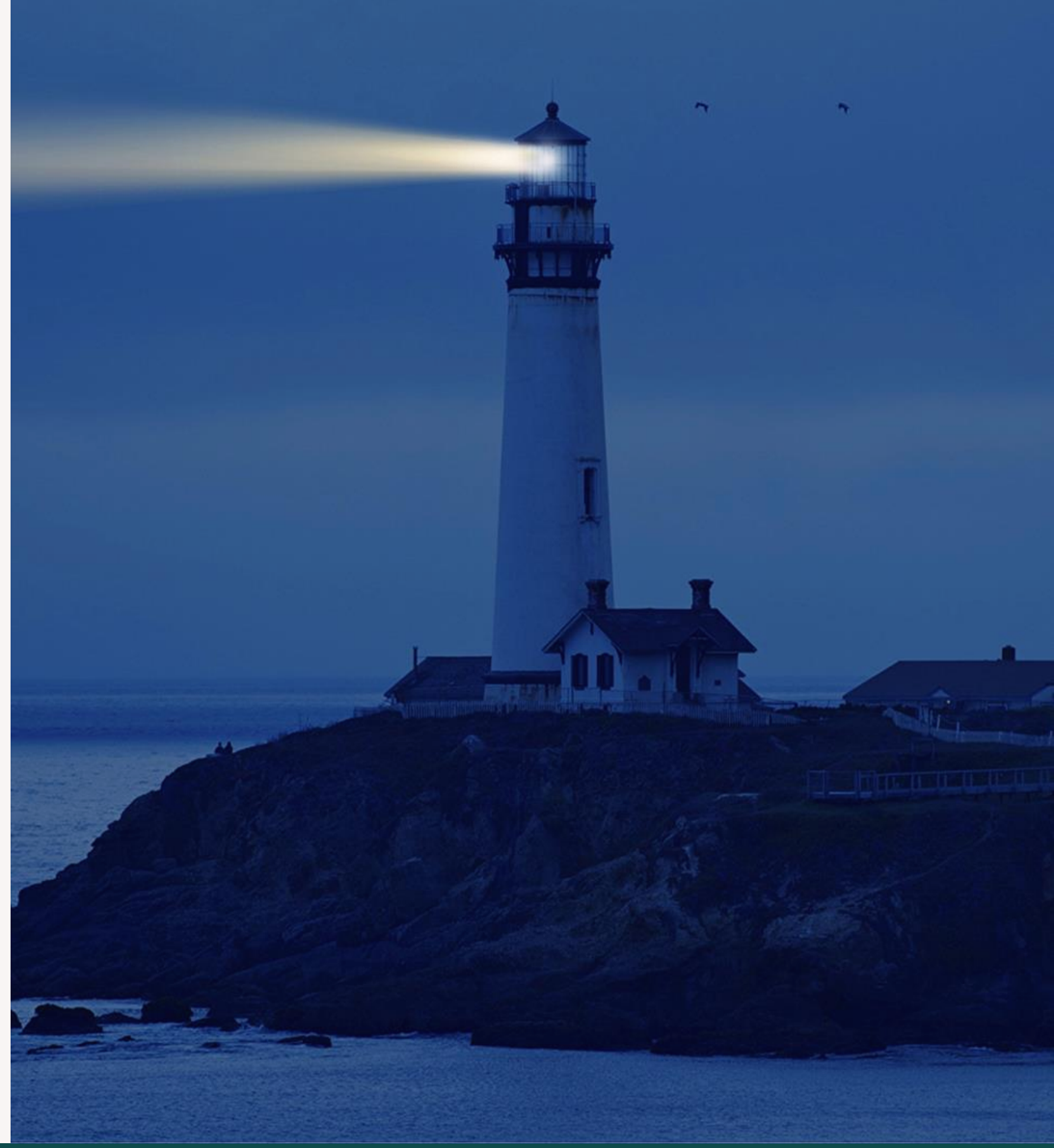
Gracias